ΕΛΛΗΝΙΚΗ ΔΗΜΟΚΡΑΤΙΑ
ΠΕΡΙΦΕΡΕΙΑ ΚΕΝΤΡΙΚΗΣ ΜΑΚΕΔΟΝΙΑΣ
ΔΗΜΟΣ ΠΕΛΛΑΣ

ΕΡΓΟ:
ΑΠΟΚΑΤΑΣΤΑΣΗ ΤΕΧΝΙΚΟΥ
ΕΠΙ ΤΟΥ ΡΕΜΑΤΟΣ ΠΛΑΤΑΝΟΡΕΜΑ ΣΤΗΝ Τ.Κ. ΔΥΤΙΚΟΥ

ΣΧΕΔΙΟ:	
ΠΛΑΚΑ ΔΑΠΕΔΟΥ ΠΤΕΡΥΓΟΤΟΙΧΩΝ ΞΥΛΟΤΥΠΟΙ	αρ. ΣΧΕΔ: Σ-02 ΦΥΛΛΟ: 2/3 ΚΛΙΜΑΚΑ: 1:50

ΔΗΜΟΣ ΠΕΛΛΑΣ
ΔΙΕΥΘΥΝΣΗ ΤΕΧΝΙΚΩΝ ΥΠΗΡΕΣΙΩΝ

ΗΜΕΡΟΜΗΝΙΑ:
Ι Α Ν Ο Υ Α Ρ Ι Ο Σ 2 0 1 9

Ο ΜΕΛΕΤΗΤΗΣ:	ΕΛΕΓΧΘΗΚΕ:	ΘΕΩΡΗΘΗΚΕ:
Γιαννιτσά ...../...../.....	Γιαννιτσά ...../...../.....	Γιαννιτσά ...../...../.....

ΠΡΟΜΕΤΡΗΣΕΙΣ

1. Σκυρόδεμα C12/15:
   ((13,60+0,50)+(21,20+0,50)) / 2 x (4,75-0,25) x 0,15 = 12,10m³
   ΣΥΝΟΛΟ ΓΙΑ ΔΥΟ ΠΛΑΚΕΣ: 12,10 x 2 = 24,20 ≈ **25,00m³**

2. Σκυρόδεμα C25/30:
   Πλάκα = (13,60+21,20) / 2 x 4,75 x 0,25 = 20,66m³
   Χαλινός = 21,20 x 0,50 x 0,25 = 2,65m³
   Σύνολο για μία πλάκα: 23,31m³
   ΣΥΝΟΛΟ ΓΙΑ ΔΥΟ ΠΛΑΚΕΣ: 23,31 x 2 = 46,62 ≈ **47,00m³**

3. Οπλισμοί B500C
   Πλάκα εισόδου - κάτω οπλισμός = 1.029,37χγρ
   Πλάκα εισόδου - άνω οπλισμός = 618,42χγρ
   Σύνολο πλάκας εισόδου: 1.647,79χγρ
   Πλάκα εξόδου - κάτω οπλισμός = 1.011,58χγρ
   Πλάκα εξόδου - άνω οπλισμός = 605,66χγρ
   Σύνολο πλάκας εξόδου: 1.617,24χγρ
   ΣΥΝΟΛΟ ΓΙΑ ΔΥΟ ΠΛΑΚΕΣ: 3.265,03χγρ ≈ **3.300,00χγρ**

ΠΛΑΚΑ ΔΑΠΕΔΟΥ ΕΙΣΟΔΟΥ
ΚΑΤΩ ΟΠΛΙΣΜΟΣ ΔΑΠΕΔΟΥ

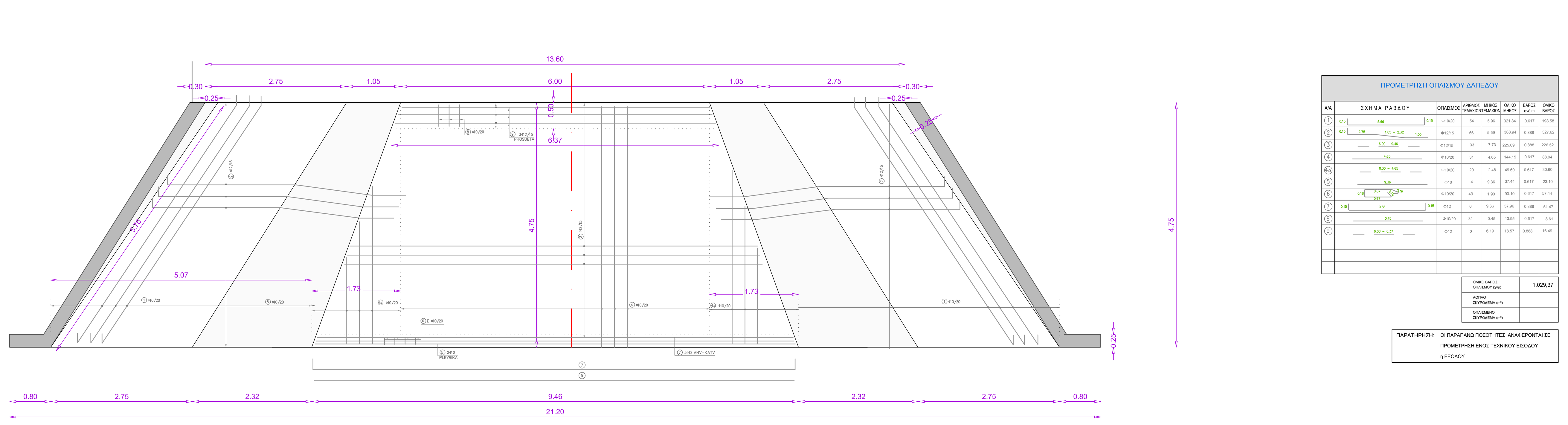

ΠΛΑΚΑ ΔΑΠΕΔΟΥ ΕΞΟΔΟΥ
ΚΑΤΩ ΟΠΛΙΣΜΟΣ ΔΑΠΕΔΟΥ

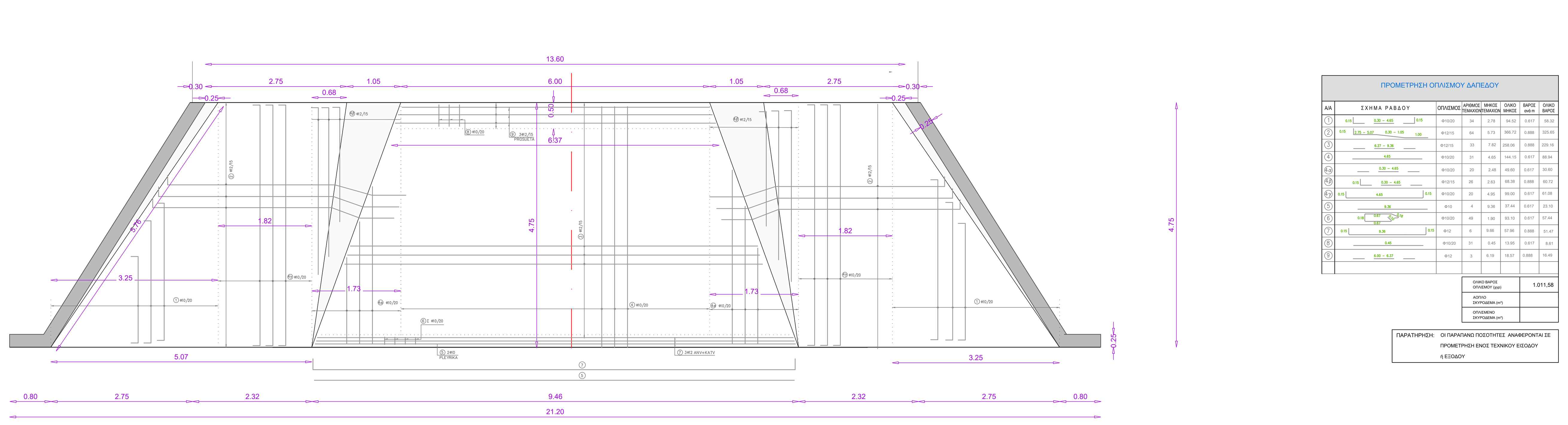

ΠΛΑΚΑ ΔΑΠΕΔΟΥ ΕΙΣΟΔΟΥ
ΑΝΩ ΟΠΛΙΣΜΟΣ ΔΑΠΕΔΟΥ

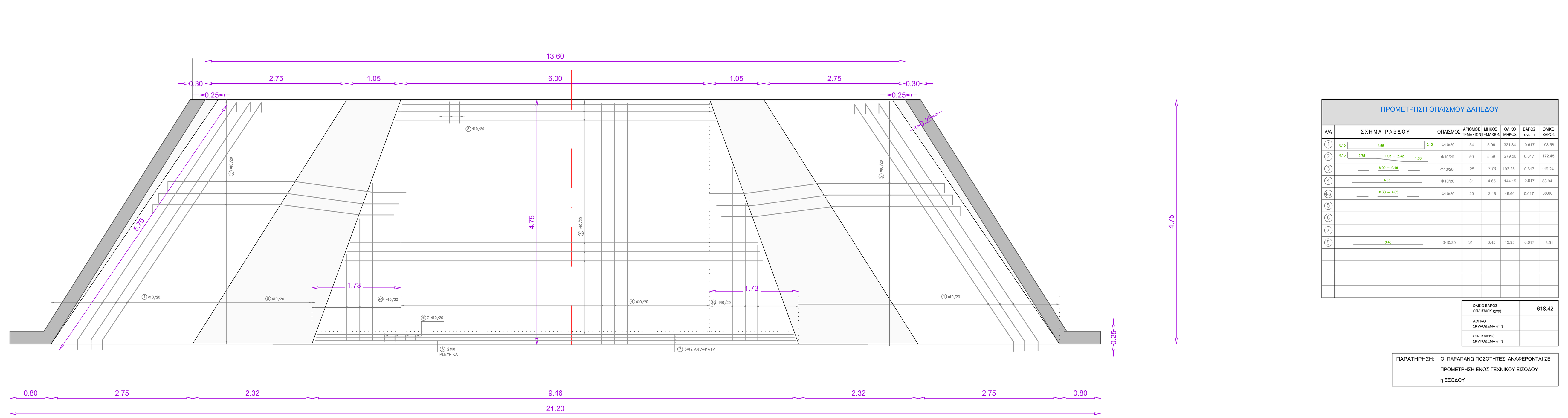

ΠΛΑΚΑ ΔΑΠΕΔΟΥ ΕΞΟΔΟΥ
ΑΝΩ ΟΠΛΙΣΜΟΣ ΔΑΠΕΔΟΥ

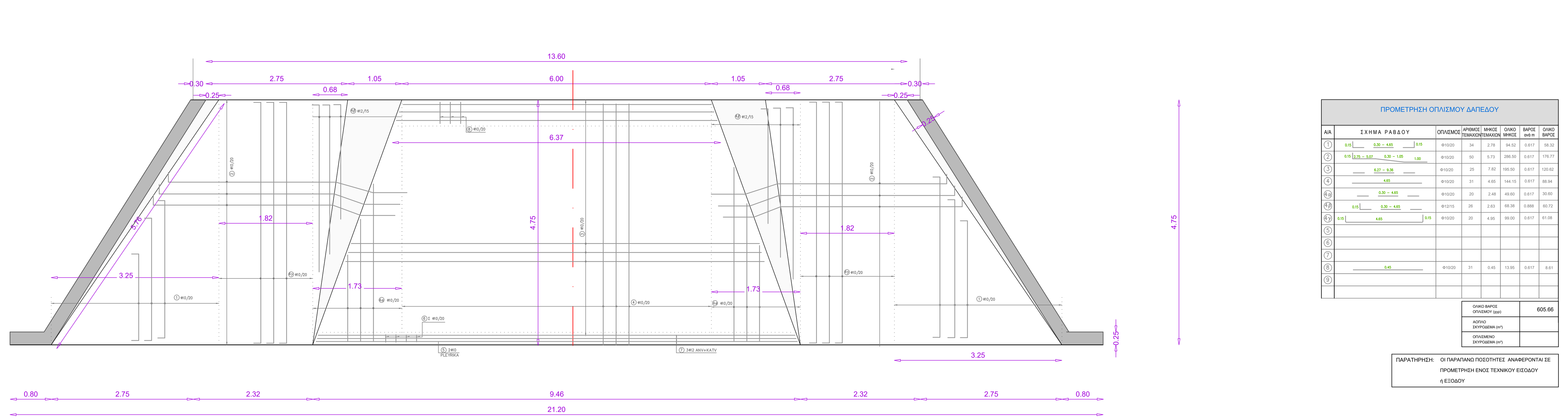

ΤΟΜΗ Α-Α
(ΓΩΝΙΑ ΛΟΞΟΤΗΤΑΣ ΣΕ ΚΑΤΟΨΗ φ=30°)

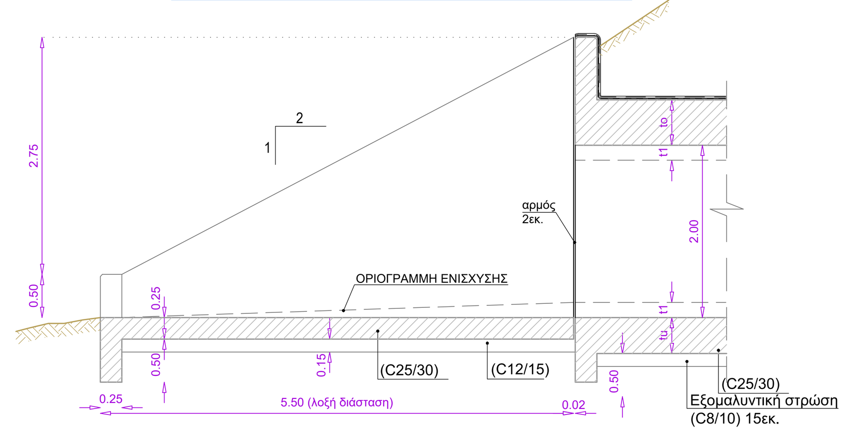

ΤΟΜΗ Α-Α
(ΓΩΝΙΑ ΛΟΞΟΤΗΤΑΣ ΣΕ ΚΑΤΟΨΗ φ=30°)

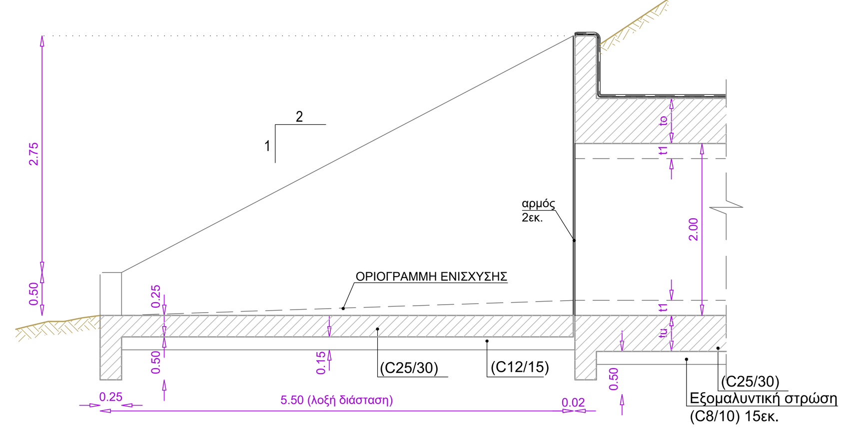

Ακριβές Αντίγραφο
Ψηφιακά Υπογεγραμμένο
Πασαλή Παρασκευή
ΠΕ Πληροφορικής